erlab
You can breathe.

PRODUKTDATTENBLATT

Solis Classic

Mikrobiologische Sicherheitswerkbank des Typs II

Modell Solis Classic 1200

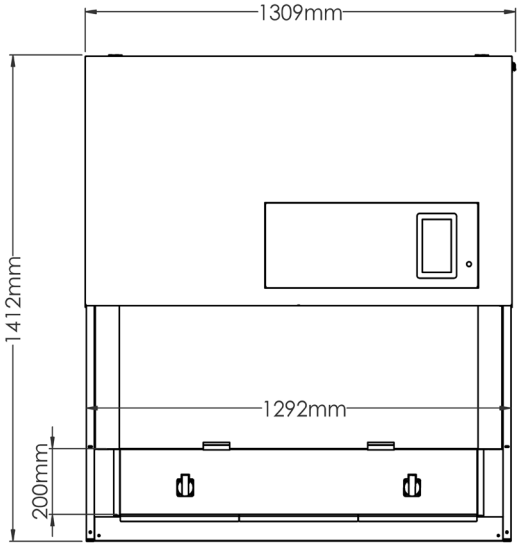

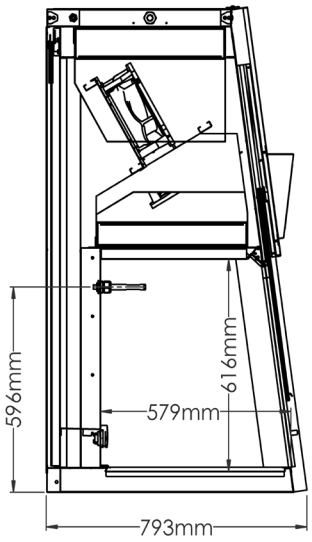

Gestell ohne Rollen

Festes Gestell	Höhenverstellbares Gestell

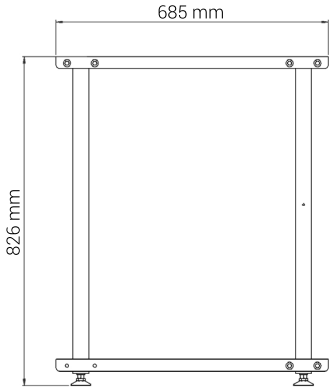

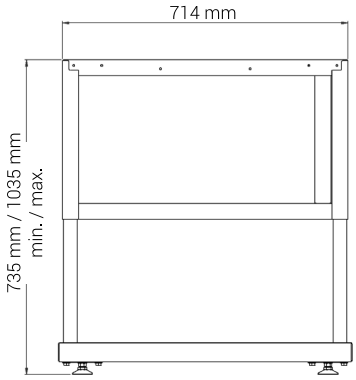

Gestell mit Rollen

Festes Gestell	Höhenverstellbares Gestell

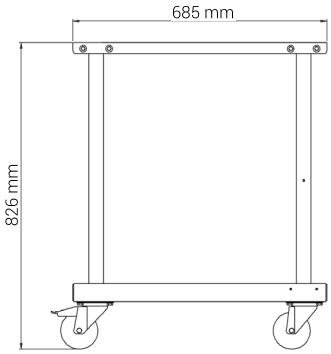

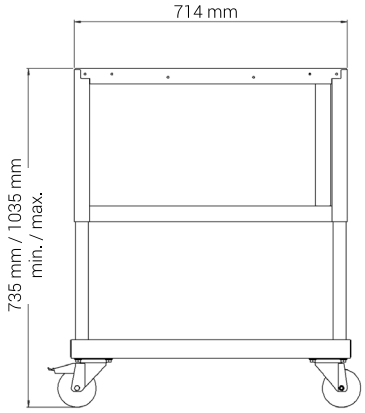

Abmessungen

Modell		Solis Classic 1200
Außenmaße	Breite (mm)	1309
	Tiefe (mm)	793
	Höhe (mm)	1412
	Hinweis: Die Abmessungen der mikrobiologischen Sicherheitswerkbank können je nach Konfiguration variieren (Aktivkohle an der Absaugung, Wechselrichter)	
Innenmaße	Breite (mm)	1292
	Tiefe (mm)	579
	Höhe (mm)	616
Nutzbarer Arbeitsbereich	m^3	0,46
Arbeitsplatte	Breite (mm)	1083
	Tiefe (mm)	495
Öffnung der Scheibe	Höhe (mm)	200

Technische Spezifizierung

Modell	Solis Classic 1200
Einhaltung von Normen	Schutz des Manipulators : Norm NF EN ISO 12469-2000 Produktschutz : Partikelklasse ISO 5, gemäß der Norm NF EN ISO 14644-1:2015 Filtration HEPA H14 - 99,995% MPPS, gemäß der Norm EN 1822-1:2019
Belüftung	Doppelte Belüftung: Zuluft und Absaugung
Volumenstrom - zuluft	1000 m^3/h
Volumenstrom - absaugung	> 320 m^3/h
Eintretende Strömungsgeschwindigkeit	≥ 0,30 m/s
Austretende Strömungsgeschwindigkeit	Zwischen 0,25 et 0,50 m/s
Spannung / Hertz	230 V (± 10%) / 50-60 Hz
Leistung im Stand-by-Modus / Betriebsmodus (ohne Netzsteckdosen)	85 / 170 W
Maximale Leistung (mit Netzsteckdosen)	2 300 W
Konstruktion	Lackierter Stahl, weiß
Seiten und Fassade	Schichtglas (Schutz vor UV-Strahlung)
Arbeitsbereich	Weiß bemalter Stahl
Arbeitsbereich - Arbeitsplatte	Edelstahl 304L
Gewicht	160 kg

Ausstattungen

Frontscheibe	Glasscheibe Manuell, verschiebbar, um 10° geneigt. Nach vorne kippen, um die Reinigung zu erleichtern
Arbeitsplatte	Einteilig oder unterteilt (optional) Abnehmbar für vollständigen Zugang zur Auffangschale
Touchscreen	Anzeige der Strömungsgeschwindigkeit in m/sec, der Alarme Verfügbare Anwendungen: Taschenrechner, Zeitschaltuhr Anpassen und Verfolgen des Betriebs des PSM: Datum der Installation, Datum der nächsten Überprüfung usw **Touchscreen, der mit Laborhandschuhen kompatibel ist**
Innenbeleuchtung	LED-Beleuchtung > 750 Lux / 4000k / Intensität über den Touchscreen einstellbar
Anemometer	Anzeige - Alarm für die Luftgeschwindigkeit im Arbeitsraum / Regulierung des Luftstroms, um die Filterverschmutzung automatisch auszugleichen
Netzsteckdose	2 Steckdosen, mit Schutzabdeckung
Schutzgitter	Um zu verhindern, dass Teile in den Ventilator gesaugt werden (Tücher, Verpackungen, ...)

Funktionsweise

Die mikrobiologischen Sicherheitsschränke des Typs II von Solis Classic sind dazu bestimmt, die Handhabung, den Bediener und die Umwelt zu schützen.

Die Manipulationskammer, die von einem laminaren Luftstrom durchströmt wird, schützt Ihre Proben vor externer und Kreuzkontamination.
Der Schutzkanal schützt den Anwender vor Kontaminationen durch den Umgang mit Krankheitserregern.

1	HEPA H14-Absaugfilter
2	Starker Luftschleier, Schutz des Anwenders
3	Reinluftextraktion (30%)
4	Lüfter
5	HEPA H14-Zuluftfilter
6	Gefilterter laminarer Reinluftstrom
7	Ableitung der durch den Arbeitsvorgang kontaminierten Luft zur Filterung

Optionen

Festes gestell, mit oder ohne Rollen	Aus lackiertem Stahl gefertigt Vorderräder mit Bremsen
Verstellbares gestell, mit oder ohne Rollen	Aus lackiertem Stahl gefertigt Bei der Installation verstellbar: Arbeitspositionen im Abstand von 2,5 cm Vorderräder mit Bremsen
Segmentierte Arbeitsplatte	In 3 Blöcken
UV-Dekontamination	DDauer des UV-Zyklus über den Touchscreen programmierbar Anzeige der Gesamtdauer der UV-Dekontamination zum Austausch verbrauchter Röhren
Netzsteckdosen	Bis zu 2 zusätzliche Steckdosen (maximal 4)
Vakuumhahn, Gashahn	Aufgestellt auf einer Seite des Arbeitsvolumens
Kabeldurchführung	In 2 Teilen, damit Kabel mit großen Steckern leicht eingelegt werden können 7 Eingänge: ø7mm x3, ø12mm x1, ø9mm x3
Armauflage	Aus 304L-Edelstahl Wird in den Luftschleier eingeklipst
Fußstütze	Stange aus Edelstahl 304L am Fußgestell befestigt (fest oder verstellbar). Manuell verstellbare Tiefe
Wechselrichter	Hält die mikrobiologische Sicherheitswerkbank bei einem Stromausfall 10 Minuten lang in Betrieb So können Sie Ihre Arbeit absichern, bevor das Gerät endgültig ausgeschaltet wird

Ergänzende Sortimente

Mikrobiologische Sicherheitswerkbank des Typs II mit einer indirekten Extraktionshaube
Ø 250 mm Erhöhen die Höhe von: 150 mm
Mikrobiologische Sicherheitswerkbank des Typs II mit Aktivkohle bei der Extraktion
Für biologischen und chemischen Schutz Aktivkohlepatrone nach dem HEPA-Extraktionsfilter Erhöhen die Höhe von: 225 mm

Kontrollen

Standardqualifikation, bei der Installation	Kontrolle Luftschleier Eine kartografische Darstellung der Strömungsgeschwindigkeit Partikelzählung Auslösen und Überprüfung der Alarme Mechanische Kontrolle	
Integrität der Filter	Um die Filterrate zu gewährleisten: gemäß der Norm EN 1822-1:2019	
Qualifikation IQ / OQ, bei der Installation	IQ - Installationsqualifikation Überprüfung der vorgelegten Dokumente Überprüfung der Komponenten und Konformität mit den Spezifikationen Überprüfung des Touchscreens Überprüfung der elektrischen Installation Behebung von Nichtkonformitäten	OQ - Betriebsqualifikation Testung der Bedienelemente, der Hinweise und Alarme Überprüfung der Strömungsgeschwindigkeiten innerhalb des Arbeitsbereichs Überprüfung der Staubklasse Schutz des Bedieners: Rauchtest Integrität des Zuluft und der Abluft-Absolutfilters

Über erlab

Das Forschungs- und Entwicklungslabor Erlab

Seit 1968 ist Erlab des Spezialist, Erfinder und Weltmarktführer für freistehende, nicht angeschlossene Null-Emissions-Laborabzüge mit Filtration für den sicheren Umgang mit Chemikalien.

Heute baut Erlab sein Produktangebot weiter aus. Das Unternehmen entwickelt, produziert und vermarktet Geräte zum Schutz vor biologischen Kontaminationsrisiken, hauptsächlich im Gesundheitswesen, in der Forschung, in der Industrie usw.

1 Normen

Die biologischen Geräte von Erlab orientieren sich an den geltenden Normen.

NF EN 12469:2000	Biotechnologie - Leistungskriterien für mikrobiologische Sicherheitswerkbänke
NF EN ISO 14644-1:2015	Saubere Räume und zugehörige kontrollierte Umgebungen - Teil 1: Klassifizierung der partikelförmigen Luftreinheit
NF EN 1822-1:2019	Hocheffiziente Luftfilter (EPA, HEPA und ULPA) - Teil 1: Klassifizierung, Leistungsprüfung und Kennzeichnung
ISO 10648-2 :1994	Einschließungsbehälter (Containment). Teil 2: Klassifizierung nach ihrer Dichtheit und zugehörige Prüfverfahren

2 Unsere F&E-Abteilung

Unsere F&E-Ingenieure sind mit den unterschiedlichsten Umgebungen und Anwendungen konfrontiert und haben sich ein fundiertes Wissen über die Produkte, die Anforderungen des biomedizinischen Umfelds und die geltenden Normen angeeignet. So kann Erlab eine Produktpalette entwickeln, die den Erwartungen des Marktes entspricht, und individuelle Lösungen anbieten, die wirklich auf die Bedürfnisse der Labore zugeschnitten sind.

3 Unser Know-how

Erlab bietet maßgeschneiderte Lösungen für alle nicht standardmäßigen industriellen Anwendungen. Dank seines technischen Know-hows kann das Unternehmen alle Schutzanforderungen erfüllen, auch die komplexesten, insbesondere in der Isotechnik.

4 Unsere Technologie

Erlab-Geräte sind einfach zu bedienen, komfortabel und ergonomisch und verleihen dem Benutzer eine verbesserte und einzigartige biologische Sicherheit. Zahlreiche Patente wurden angemeldet, um die Innovationen von Erlab zu schützen.

Touchscreen	So steuern Sie Ihre Geräte ganz einfach!
Vorrichtung „Twist and Clean®“	So reinigen Sie die Frontscheibe der Solis Mikrobiologischen Sicherheitswerkbank ganz einfach!
Sterilisationszyklus mit H_2O_2	Um das Arbeitsvolumen der Solis Mikrobiologischen Sicherheitswerkbank effektiv zu dekontaminieren!
Wechselrichter	Um die mikrobiologische Sicherheitswerkbank bei Stromausfall sicher in Betrieb zu halten!
Sprachsteuerung	Zur einfachen Bedienung der elektrischen Frontscheibe der mikrobiologischen Sicherheitsstation Solis!

5 Die Wartung

Erlab bietet Ihnen die Möglichkeit, einen Vertrag über vorbeugende und/oder kurative Wartung abzuschließen. Unsere speziell ausgebildeten Erlab-Techniker kümmern sich um die Wartung der Geräte. Der Wartungsvertrag sieht einen Besuch innerhalb eines Jahres vor. Dieser Besuch wird zu einem festen Termin in Absprache mit der zuständigen Abteilung durchgeführt. Ziel ist es, den allgemeinen Zustand des Geräts zu überprüfen und vor allem die Betriebsparameter zu kontrollieren, die Garanten für die Wirksamkeit des Schutzes sind.

26V04_Product_Datasheet_Solis_Classic_DE - Erlab France - Technical data are not contractual. Erlab reserves the right to modify the present document without prior notice.

France
+33 (0) 2 32 09 55 80 | ventes@erlab.net

Germany
0800 330 47 31 | export.north@erlab.net

United Kingdom
+44 (0) 1722 341 940 | export.north@erlab.net

Italy
+39 (0) 2 89 00 771 | export.south@erlab.net

Spain
+34 936 732 474 | export.south@erlab.net